20 mm: m-tec IIm RP Band 20mm silber o.Winkel

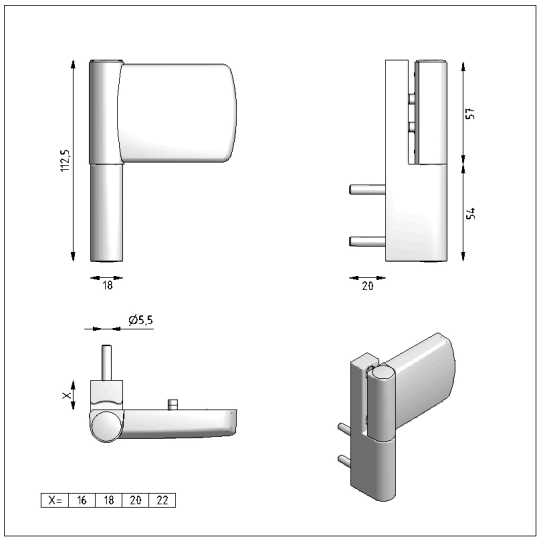

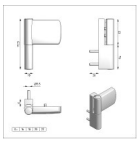

Stückpreis: 27,88 €

ermäßigter Preis23,43 €
Verkaufspreis inkl. Preisnachlass
Nettopreis: 23,43 €
enth. MwSt: 4,45 €

Türband m-tec II m RP für Kunststofftüren

Beschreibung

Oberfläche silber pulverbeschichtet
Aufdeckhöhe 20 mm
ohne Aufdeckverschraubung
mit Rahmenteil für Renovationsprofile

Verpackungseinheit 12 Stück
Material Zink-Druckguss
Mit Spezial Befestigungsschrauben 45mm
Zertifiziert nach EN 1935 / Bandklasse 13 -120 kg
Dreidimensional verstellbar
Gleicher Bohrdurchmesser der Verschraubungen und Tragstifte
Patentierte Kugellagerung des Achsstiftes - verhindert Abkippen, verschleißfreie Lastabtragung
Wartungsfrei durch Spezialgleitlager
Links und Rechts verwendbar